ステンレススチール製（SCS14）

セーフティ機構付カムアームカップリング

SAFLOK®

セーフロック

国際特許

日本初!
カプラーが
360°回転

フルネスジャパン株式会社
FULLNESS JAPAN CORP.

SAFLOK®は21世紀の使用環境に最高の安全性をご提供致します。

日本・欧米で特許取得済みのセーフティロックカムアーム、
日本ではグッドデザイン賞も受賞しております。

セーフロック　検索

ウェブ検索

「ご使用時のお願い」

1. カプラーを外す時、リングに指をかけてカムアームをいきなり横に開かないで下さい。
   必ず引き下げて、ロックが外れてからアームを開いて下さい。
   ロックが外れないうちに、横に過剰に引張るとリングが変形します。
2. 自動ロックのカムアームは、アームにスプリングを内蔵した構造です。
   粘着物、固形化する液体が付着した場合は自動ロックが効かなくなる場合があります。
   （液層内での使用は避けてください。）

SAFLOK®の特長

「セーフティ機構付」

SAFLOK®はリングを引き下げない限りアームは開きません。
振動、衝撃等でカップリングが外れる事故を未然に防ぎます。

「オートロック機能付」

SAFLOK®はカムアームを下ろすだけで自動的にロックが掛かります。
リングを引き下げる作業でロックを解除。

「360°回転スイベル式」

SAF-CLSタイプはスイベル機能付です。カプラーが360°回転しホースをねじらずにスムースに取付できます。
狭い作業スペースで簡単操作。

「MIL規格で製造」

SAFLOK®は米国MIL規格AA-59326（MIL-C-27487)を基準に製作しています。
同径サイズなら、どのタイプとも結合できます。
全製品耐圧検査を行っております。

全製品にHEAT No.を表示

SAFLOK®は全商品に製造時のHEAT No.を刻印、又は印刷表示。HEAT No.をコンピューター管理し商品の信頼性、お客様のリスク管理に貢献致します。
HEAT No.(8桁数字）のご要求で、検査成績書、材質証明書を即日発行致します。

セーフティ機構付360度回転カムアームカップリング

SAF-CLS　スイベル式ホースシャンクカプラー

360°回転

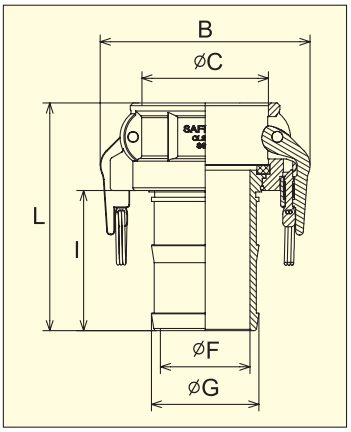

SAFLOK型番		CLS-3/4	CLS-1	CLS-1-1/4	CLS-1-1/2	CLS-2	CLS-2-1/2	CLS-3	CLS-4
呼び径	ミリ	20	25	32	40	50	65	80	100
	インチ	3/4"	1"	1-1/4"	1-1/2"	2"	2-1/12"	3"	4"
B		83	91	105	113	122	134	154	182
ϕC		32.7	37.5	46	54	64	77	92.7	121.5
ϕF		14	20	25	32	42	56.5	67	89.5
ϕG		21.6	27.4	34	40.7	53	67	78.7	104
I		50	58	58	74	89	81	104	110
L		92	106	112	129	149	145	168	178
質量（kg）		0.48	0.62	0.93	1.03	1.35	1.6	2.47	4.27

スイベル式の分解説明

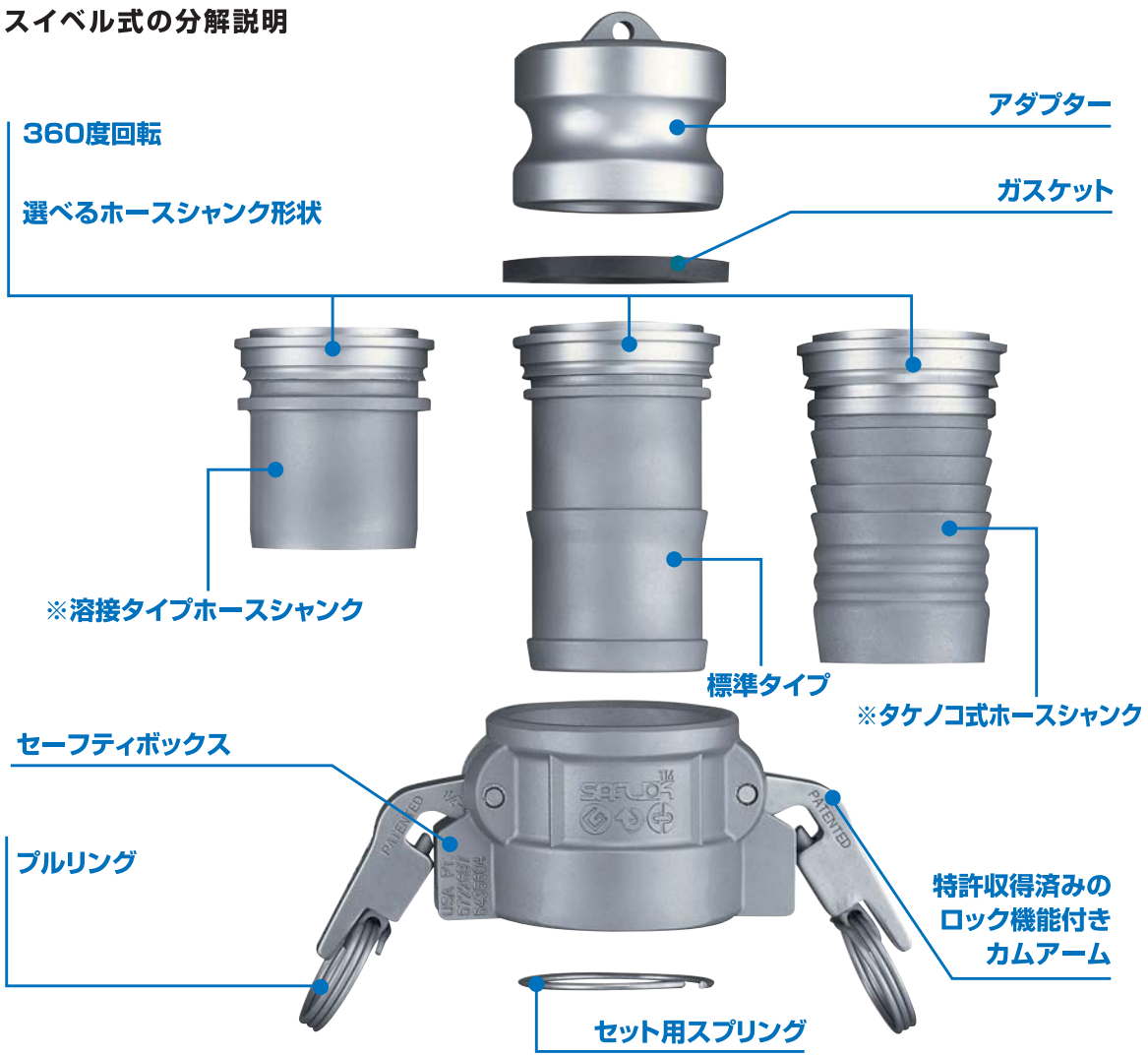

※受注品につき納期、価格はお問い合わせください。

SAFLOK®カムアームアダプター

SAF-A　雌ネジアダプター

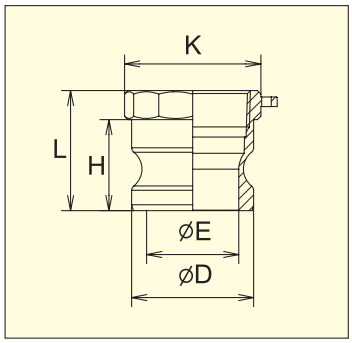

（単位:mm）

SAFLOK型番		A-1/2	A-3/4	A-1	A-1-1/4	A-1-1/2	A-2	A-2-1/2	A-3	A-4
呼び径	ミリ	15×20	20	25	32	40	50	65	80	100
	インチ	1/2"X3/4"	3/4"	1"	1-1/4"	1-1/12"	2"	2-1/2"	3"	4"
ϕD		32	32	36.7	45.4	53.4	63	75.7	91.5	119.5
ϕE		14	20	24	28.5	36.5	47.5	56.5	72.5	99
K		35	35	41	48	59	68	84	100	129
H		27	27	34	40	42	47	50	51	52.5
L		41	41	50	56	57	62	84	70	81
質量（kg）		0.17	0.13	0.17	0.25	0.38	0.42	0.92	0.94	1.82

SAF-F　雄ネジアダプター

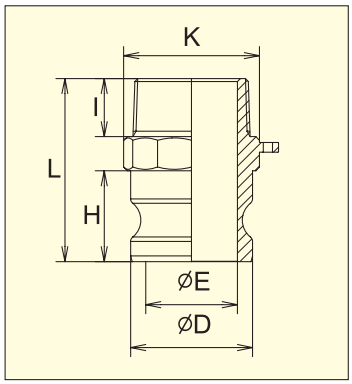

（単位:mm）

SAFLOK型番		F-1/2	F-3/4	F-1	F-1-1/4	F-1-1/2	F-2	F-2-1/2	F-3	F-4
呼び径	ミリ	15×20	20	25	32	40	50	65	80	100
	インチ	1/2"X3/4"	3/4"	1"	1-1/4"	1-1/12"	2"	2-1/2"	3"	4"
ϕD		32	32	36.7	45.4	53.4	63	75.7	91.5	119.5
ϕE		14	20	23.7	28.5	36.5	47.5	56	73	98
K		35	35	40	48	59	68	84	100	129
H		27	27	34	40	42	47	50	51	52
I		21	21	22	25	26	30	33	36	42
L		59	59	73	82	84	94	102	106	123
質量（kg）		0.22	0.18	0.31	0.53	0.69	0.88	1.58	1.80	3.20

SAF-E　ホースシャンクアダプター

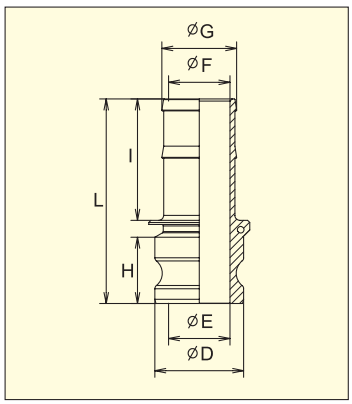

（単位:mm）

SAFLOK型番		E-3/4	E-1	E-1-1/4	E-1-1/2	E-2	E-2-1/2	E-3	E-4
呼び径	ミリ	20	25	32	40	50	65	80	100
	インチ	3/4"	1"	1-1/4"	1-1/2"	2"	2-1/12"	3"	4"
ϕD		32	36.7	45.4	53.4	63	75.7	91.5	119.5
ϕE		21.5	23.5	28.5	36.5	43.5	57	73	97
ϕF		14	19	25	32	43.5	57	68	90
ϕG		22	27.5	34.5	41	53	67.5	80	105
H		26	34	40	42	47	49.5	50	52.5
I		51	57	58	74	86	86	106	117
L		90	103	111	128	145	150	170	186
質量（kg）		0.18	0.29	0.45	0.60	0.98	1.20	1.70	3.50

SAF-DP　ダストプラグ

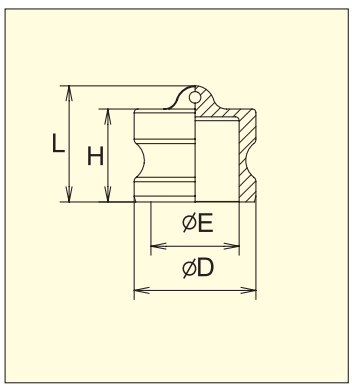

（単位:mm）

SAFLOK型番		DP-3/4	DP-1	DP-1-1/4	DP-1-1/2	DP-2	DP-2-1/2	DP-3	DP-4
呼び径	ミリ	20	25	32	40	50	65	80	100
	インチ	3/4"	1"	1-1/4"	1-1/2"	2"	2-1/12"	3"	4"
ϕD		32	36.7	45.4	53.4	63	75.7	91.5	119.5
ϕE		21	24	28	36	45.5	56	73	97
H		29	34	40	41	48	50	51	53.5
L		38.5	45	51	52	60	61	62	64.5
質量（kg）		0.10	0.15	0.28	0.38	0.50	0.74	0.98	1.64

セーフティ機構付カムアームカプラー

SAF-D　雌ネジカプラー

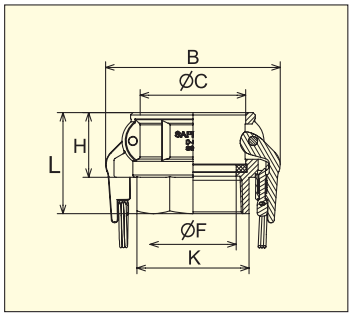

（単位:mm）

SAFLOK型番		D-1/2	D-3/4	D-1	D-1-1/4	D-1-1/2	D-2	D-2-1/2	D-3	D-4
呼び径	ミリ	15×20	20	25	32	40	50	65	80	100
	インチ	1/2"×3/4"	3/4"	1"	1-1/4"	1-1/12"	2"	2-1/2"	3"	4"
B		83	83	91	105	113	122	134	154	182
ϕC		32.7	32.7	37.5	46	54	64	77	92.7	121.5
ϕF		14	19	25	35	38	51	60	76	100
K		32	32	38	48	61	70	85	57	59
H		36	36	42.5	49	49	52	57	99	128
L		55	55	64	74	76	78	89	89	94
質量（kg）		0.46	0.42	0.5	0.77	0.96	1.0	1.3	1.86	3.05

SAF-B　雄ネジカプラー

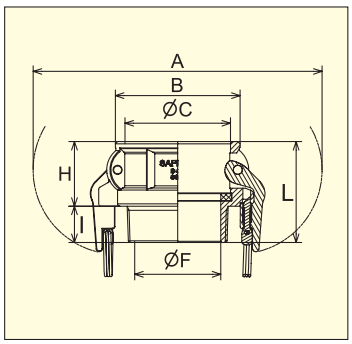

（単位:mm）

SAFLOK型番		B-1/2	B-3/4	B-1	B-1-1/4	B-1-1/2	B-2	B-2-1/2	B-3	B-4
呼び径	ミリ	15×20	20	25	32	40	50	65	80	100
	インチ	1/2"×3/4"	3/4"	1"	1-1/4"	1-1/12"	2"	2-1/2"	3"	4"
A		167	167	178	197	205	214	226	252	280
B		83	83	91	105	113	122	134	154	182
ϕC		32.7	32.7	37.5	46	54	64	77	92.7	121.5
ϕF		14	19	25	32	38	50	60	76	96
H		36	36	43	49	49	52	57	57	59
I		18	20	21	24	23	26	33	33	38
L		54	56	64	73	72	78	90	90	97
質量（kg）		0.39	0.4	0.49	0.75	0.77	0.86	1.28	1.58	2.72

SAF-C　固定式ホースシャンクカプラー

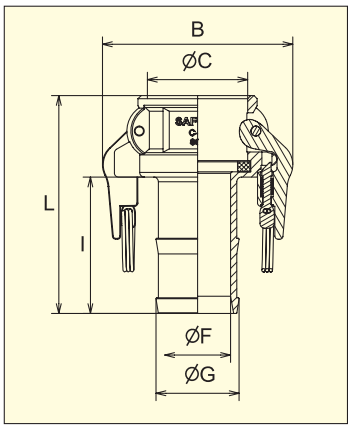

（単位:mm）

SAFLOK型番		C-3/4	C-1	C-1-1/4	C-1-1/2	C-2	C-2-1/2	C-3	C-4
呼び径	ミリ	20	25	32	40	50	65	80	100
	インチ	3/4"	1"	1-1/4"	1-1/2"	2"	2-1/12"	3"	4"
B		83	91	105	113	122	134	154	182
ϕC		32.7	37.5	46	54	64	77	92.7	121.5
ϕF		14	20	25	32	42	56.5	66.5	89
ϕG		21.5	27	33.5	40	53	66	79	104.5
I		51	57	57	75	87	81	103	110
L		87	100	106	124	139	138	160	169
質量（kg）		0.44	0.54	0.82	0.90	1.18	1.32	2.16	3.50

SAF-DC　ダストキャップ

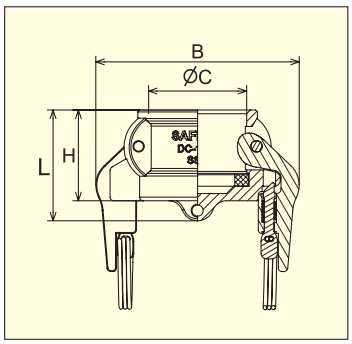

（単位:mm）

SAFLOK型番		DC-3/4	DC-1	DC-1-1/4	DC-1-1/2	DC-2	DC-2-1/2	DC-3	DC-4
呼び径	ミリ	20	25	32	40	50	65	80	100
	インチ	3/4"	1"	1-1/4"	1-1/12"	2"	2-1/2"	3"	4"
B		83	91	105	113	122	134	154	182
ϕC		32.7	37.5	46	54	64	77	92.7	121.5
H		36	43	49	50	52	56	57	58
L		48	55	60	61	66	72	70	77
質量（kg）		0.38	0.46	0.7	0.72	0.78	0.98	1.38	2.17

SAFLOK®カムアームカプラー&アダプター

FA　フランジアダプター

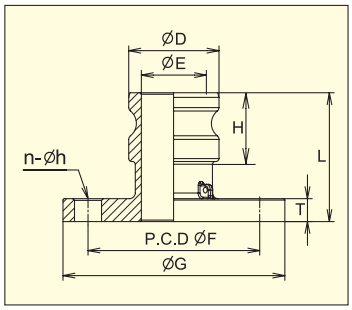

（単位:mm）

SAFLOK型番		75-FA	100-FA	125-FA	150-FA	200-FA	250-FA	300-FA	400-FA
呼び径	ミリ	20A	25A	32A	40A	50A	65A	80A	100A
	インチ	3/4"	1"	1-1/4"	1-1/2"	2"	2-1/2"	3"	4"
φD		32	36.7	45.5	53.4	63	75.8	91.5	119.5
φE		21	24	28.5	36	46	56	73	98
P.C.DφF		75	90	100	105	120	140	150	175
φG		100	125	135	140	155	175	185	210
n		4	4	4	4	4	4	8	8
φh		14	14	16	16	16	18	18	18
T		14	56	64	73	72	78	90	90
H		27	35	37	41	48	47	52	52
L		65	88	85	85	90	91	96	100

FC　フランジカプラー

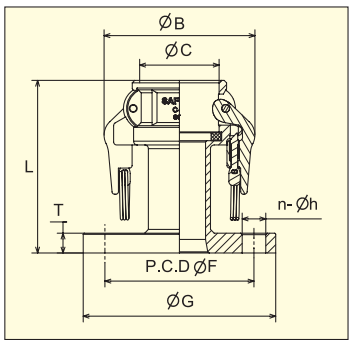

（単位:mm）

SAFLOK型番		FC-1/2	FC-3/4	FC-1	FC-1-1/4	FC-1-1/2	FC-2	FC-2-1/2	FC-3	FC-4
呼び径	ミリ	15X20	20	25	32	40	50	65	80	100
	インチ	1/2"X3/4"	3/4"	1"	1-1/4"	1-1/12"	2"	2-1/2"	3"	4"
B		83	83	91	105	113	122	134	154	182
φC		32.7	32.7	37.5	46	54	64	77	92.7	121.5
P.C.DφF		70	75	90	100	105	120	140	150	175
φG		95	100	125	135	140	155	175	185	210
n		4	4	4	4	4	4	4	8	8
φh		15	15	19	19	19	19	19	19	19
T		12	14	14	16	16	16	18	18	18
L		121	123	130	136	136	139	138	153	153

SA　サニタリーアダプター

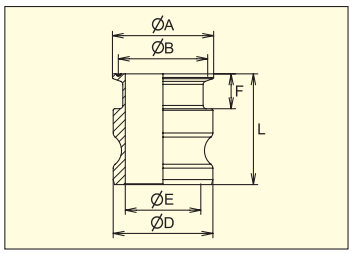

（単位:mm）

呼び径	20AX1S	25AX1S	40AX1.5S	50AX2S
φA	50.5	50.5	50.5	64
φB	43.5	43.5	43.5	56.5
φD	32	36.7	53.4	63
φE	23	23	35.7	47.8
F	27	22	22	22
L	55	55.5	62.5	70

SC　サニタリーカプラー

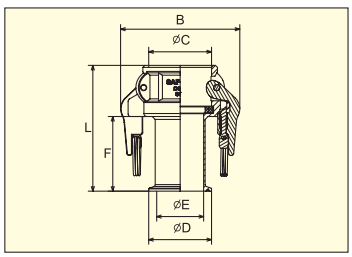

（単位:mm）

呼び径	25AX1S	40AX1.5S	50AX2S	65AX2.5S	80AX3S
B	91	113	122	134	154
φC	37.2	54	64	77	92.7
φD	50.5	50.5	64	77.5	91
φE	23	35.7	47.8	59.5	72.3
F	78	76	76	78	83
L	121	125	128	135	140

BVA　ボールバルブアダプター

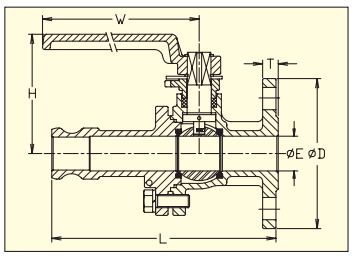

（単位:mm）

呼び径	1	1-1/2"	2
φD	125	140	155
φE	25	38	50
T	14	16	16
H	87	130	137
W	163	200	200
L	150	188.5	206

※JIS10kg/cm² フランジ

SAFLOK用　ガスケット

■カプラー用ガスケット

NBR（標準装着品）

EPT

シリコーンクリア

シリコーングレー

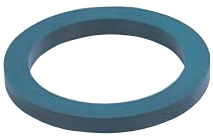
フッ素ゴム（バイトン）

フッ素樹脂（PTFE）

フッ素樹脂全包シリコーン

フッ素樹脂全包バイトン

材　質	色	下限温度	上限温度
NBR	黒	−20℃	90℃
EPT	黒（白印）	−20℃	150℃
シリコーンクリア	乳白色	−50℃	150℃
シリコーングレー	グレー	−50℃	150℃
フッ素ゴム（バイトン）	緑	−20℃	200℃
フッ素樹脂アコーディオン	乳白色	−40℃	250℃
フッ素樹脂（内面バイトン）	半透明（内面黒）	−60℃	200℃
フッ素樹脂（内面シリコーン）	半透明（オレンジ）	−60℃	200℃

※ご使用液体及び圧力によって定格温度範囲は変わります。

SAFLOK定格圧力

（単位:MPa）

呼び径	ミリ	15A	20A	25A	32A	40A	50A	65A	80A	100A
	インチ	1/2"×3/4"	3/4"	1"	1-1/4"	1-1/12"	2"	2-1/2"	3"	4"
SAFLOK		1.8	1.8	1.8	1.8	1.8	1.8	1.6	1.4	1.1

SAFLOK使用上のお願い

■カムアームはゆっくり閉めて下さい。
セーフロックピンが入り難い時はプルリングの外側を下げ気味にアームを閉めて下さい。
アームが閉まると自動的にロックされます。

■カムアームをハンマー等で叩かないで下さい。
セーフティピンの傾斜部に傷がついたり、内部のスプリングが変形しますとオートロック出来なくなります。

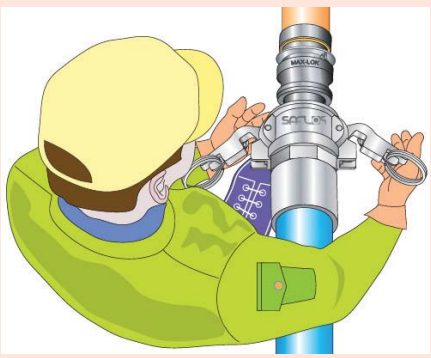

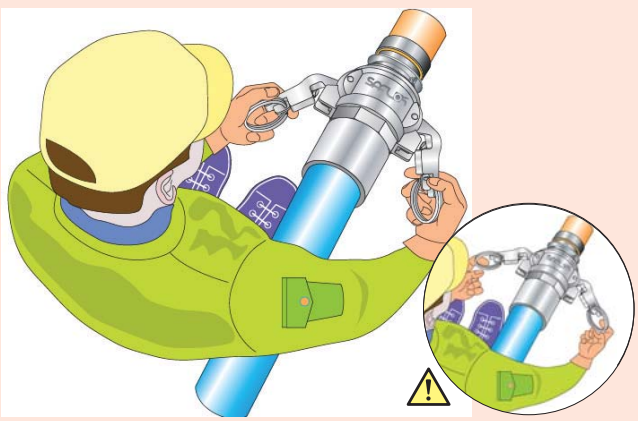

■カプラーを外す時は、プルリングの外側を軽く引きながらロックを外して下さい。
ロックが外れましたらカムアームを持って横に開いて下さい。

■カプラーを外す時、プルリングに指をかけてカムアームを横に開かないで下さい。
必ずリングを下に引いてロックを外してからアームを開いて下さい。
ロックが外れないうちに横に過剰に引張るとプルリングが変形します。

SAFLOK®は使用現場で高性能・安全性を実証します。

■SAFLOK®（セーフロック）は、カプラーが不意に外れるのを防ぎます。

カプラーの使用箇所で外れる不安が有りましたら、セーフロックをお勧めします。

①手の届かない高所に取り付ける。
②目が行き届かない所。
③人手が少ない所
④振動が掛かる所
⑤アダプターが上向きに取り付いている所。
⑥配管が建物等の内側に入ってしまう所。
⑦ホースの曲げを受ける所。
⑧スチーム配管等の高温配管に。
⑨工場等のパイプを用いた仮設配管に。

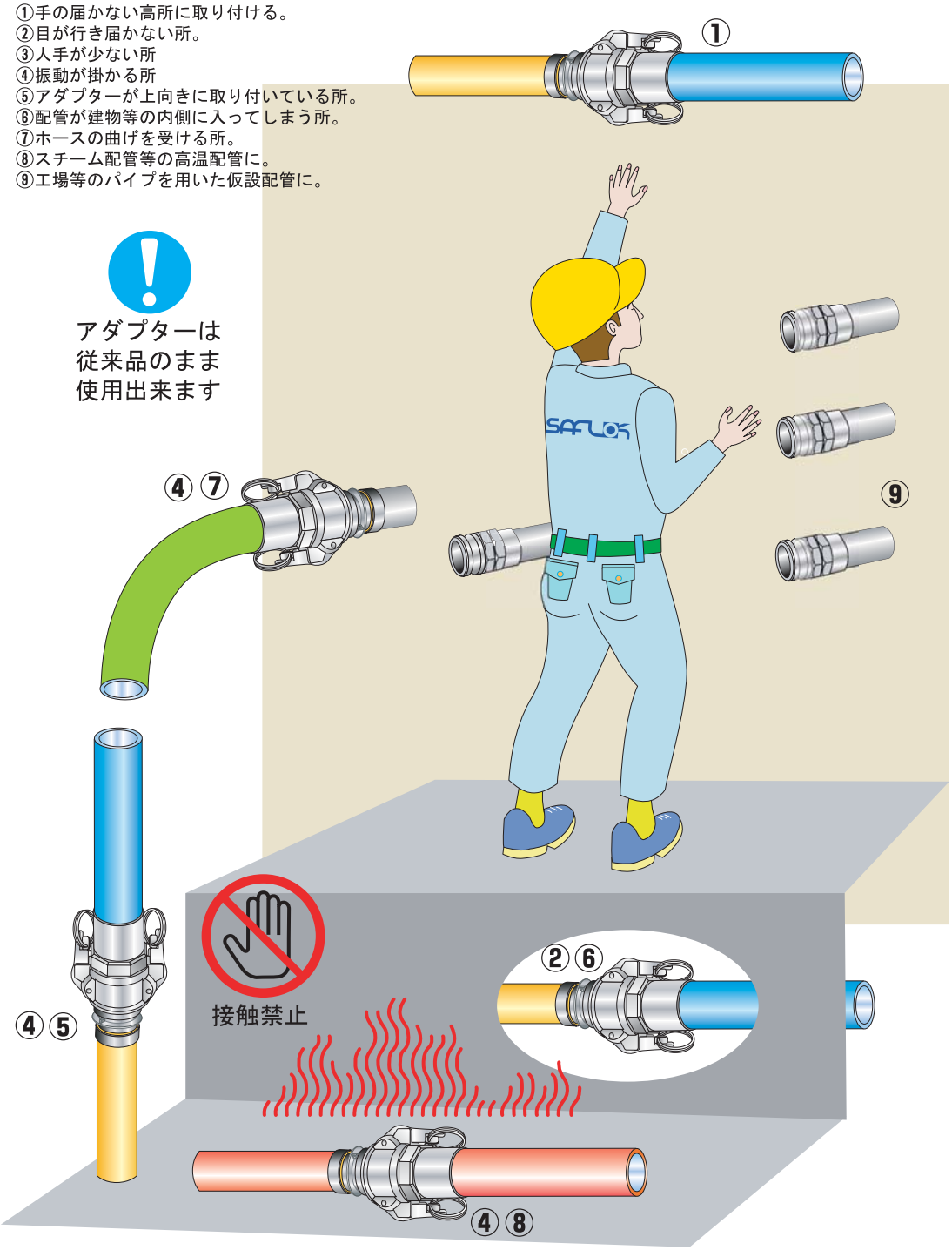

フルネスジャパン株式会社
FULLNESS JAPAN CORP.

■本　社
〒332-0031 埼玉県川口市青木3丁目23-29
T E L.048-241-5188
F A X.048-241-5199
IP電話.050-5505-7356
http://www.fullnessjapan.co.jp

■北九州営業所
〒802-0976 北九州市小倉南区南方1-9-9　ネッツ南方5号
TEL.093-962-6123　IP電話.050-5523-6386　FAX.093-962-6099

取扱代理店

※本カタログに掲載の製品寸法・外観など、改良の為予告無く変更する場合が有ります。
無断複写使用禁止

F8.01-0100