Solution Guide

FUJI HENSOKUKI

新製品!!

過負荷保護装置 搭載

ISO 14001 JQA-EM5813 美濃工場

ISO 9001 JQA-QM6304

プロテクト・リレー付き ギヤードモータ

Over Current Cut
遮断電流の設定ができます

Over Time Cut
遮断時間の設定ができます

Relay Control
マイコン制御です

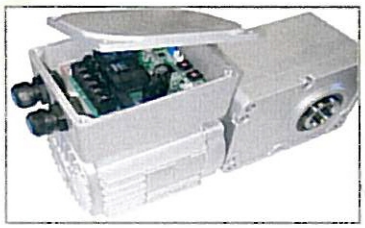

過負荷ストップ！

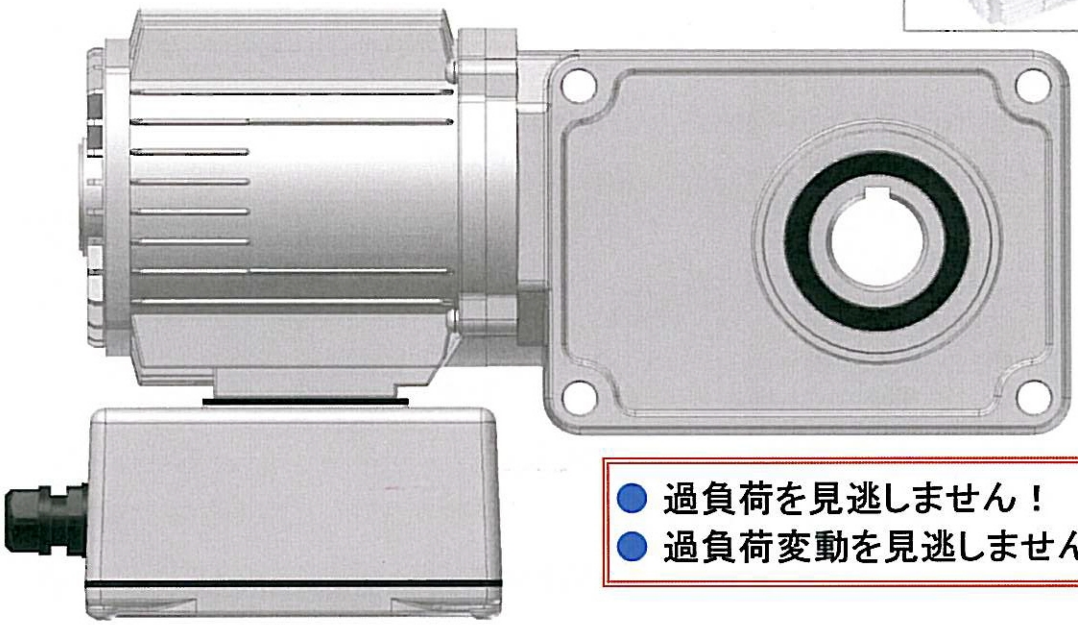

- 過負荷を見逃しません！
- 過負荷変動を見逃しません！

平行軸 VXseries / 直交軸 VCseries 対応

GEARED MOTOR

RoHS指令 対応

0.1kW ▶ 0.4kW

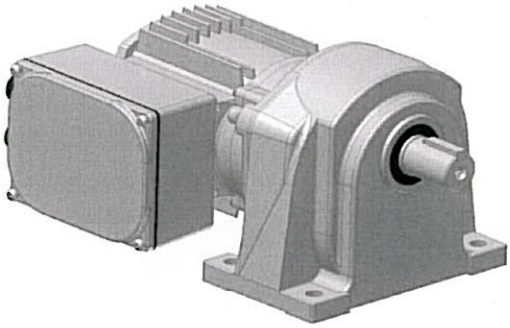

タチカワブラインドグループ
富士変速機株式会社

http://www.fujihensokuki.co.jp

PAF.No.0912-2S

過負荷保護装置 搭載

プロテクト・リレー付き ギヤードモータ

RoHS指令 対応

特　長

- 過負荷・過負荷変動から機械装置を守ります！ 過負荷保護装搭載ギヤードモータ
- 遮断電流・遮断時間の設定ができます！ ディップスイッチで設定が簡単
- 高精度なリレー信号で過負荷検知！ コンパクトなマイコン制御装置
- 復帰は電源再投入方式！ 過負荷要因を除去して電源再投入
- プロテクト・リレーは端子箱に内蔵でスッキリ！ 入力電源線を接続するだけで簡単

端子箱外形寸法

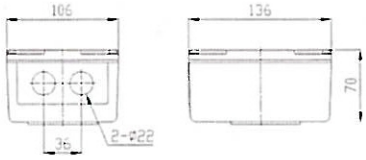

遮 断 設 定

ロータリーディップスイッチ

遮断電流
　16段階の設定値
遮断時間

表1. 遮断電流値の設定パターン

No.	電流 [A]
0	0.48
1	0.55
2	0.63
3	0.70
4	0.85
5	0.90
6	1.00
7	1.15
8	1.30
9	1.50
A	1.70
B	1.90
C	2.20
D	2.50
E	2.65
F	2.80

表2. 遮断時間の設定パターン

No.	時間 [S]
0	0.1
1	0.3
2	0.5
3	1.0
4	2.0
5	2.5
6	3.0
7	3.5
8	4.0
9	4.0
A	
B	
C	
D	
E	
F	

用 途 例

◎ 各種コンベアー
◎ 工作機械
◎ 攪拌装置
◎ 洗浄装置

回 路 図

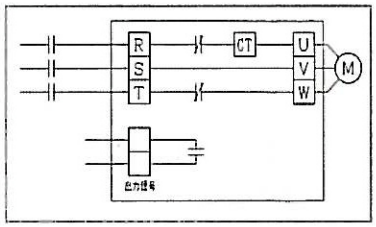

対 応 機 種

モータ容量 0.1kW-0.2kW-0.4kW

VXseries	0.1kW	0.2kW	0.4kW
VX-M	1/5-1/400	1/5-1/400	1/5-1/400
VX-MF	1/5-1/400	1/5-1/400	1/5-1/400

VCseries	0.1kW	0.2kW	0.4kW
VC-MH	1/7-1/240	1/7-1/200	1/7-1/160
VC-FMH	1/7-1/240	1/7-1/200	1/7-1/160
VC-ML/MR/MT	1/7-1/240	1/7-1/200	1/7-1/160
VC-FML/FMR/FMT	1/7-1/240	1/7-1/200	1/7-1/160
VC-KML/KMR/KMT	1/7-1/240	1/7-1/200	1/7-1/160

タチカワブラインドグループ
富士変速機株式会社

■本社　〒500-8448 岐阜県岐阜市中洲町18番地
■本社営業　〒500-8448 岐阜県岐阜市中洲町18番地
TEL 058-271-5895　FAX 058-271-6524
■東日本営業　〒151-0053 東京都渋谷区代々木2-16-4 タチカワ新宿ビル2F
TEL 03-3370-6359　FAX 03-3370-2030

代理店

●このパンフレットに掲載の仕様および外観を改善のために予告なく変更することがあります。